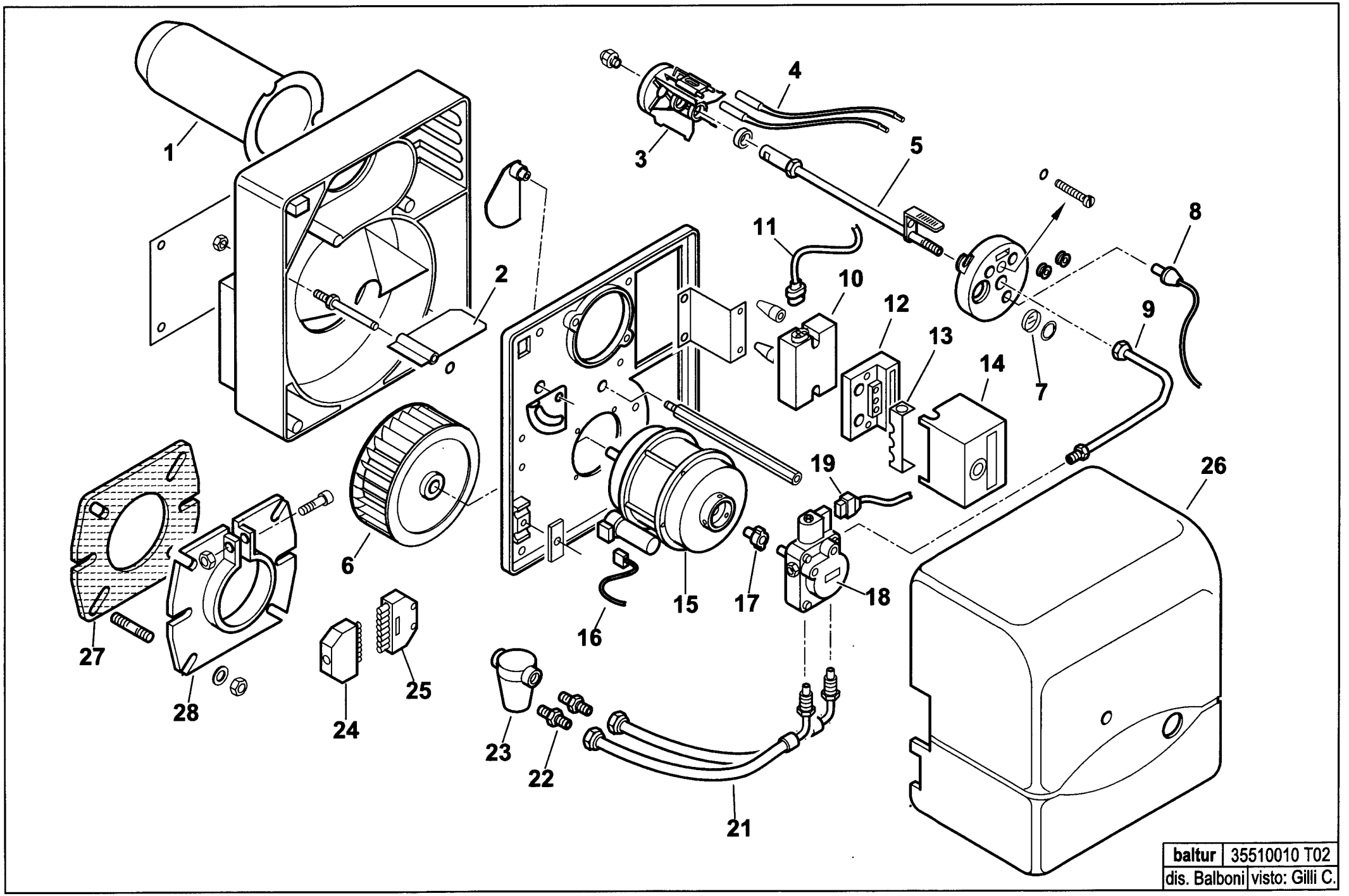
1
2
3
4
5
6
7
8
9
10
11
12
13
14
15
16
17
18
19
21
22
23
24
25
26
27
28
baltur
35510010 T02
dis. Balboni
visto: Gilli C.

Prodotto Finito	Data	Boll.	Codice	
35510010 - BTL 6				
Tavola Esploso: T02				
Lista Ricambi: L02				
	11/04/2002	01	0013030038	AS.CANNOTTO SPARK6
	11/04/2002	02	0013010024	FARFALLA A GRAVITA' SPARK
	11/04/2002	03	0013030208	DISCO ALETTATO 4T D75 BTL6
	11/04/2002	03/1	0016010064	ELETTRODO BTL3-4-6-10
	11/04/2002	04	0005140225	CAVO ACC. D.5 ATT.CO D.4 L500
	11/04/2002	05	0013030202	AS.CANNOTTO P.U. BTL6
	11/04/2002	06	0013010004	VENTOLA D.133X47 SPARK
	11/04/2002	07	0013010027	VETRINO 20X3 SPARK
	11/04/2002	08	30770	FOTO LANDIS QRB1B L=350
	11/04/2002	09	0013030197	TUBO MANDATA GASOLIO BTL0-10
	11/04/2002	10	0005020044	TRASF.RE BRAHMA TD2ST PAF
	11/04/2002	11	0005130111	CONNETTORE TRASF. BRAHMA L340
	11/04/2002	12	23527	ZOCCOLO AP.RA LANDIS LOA-LGB
	11/04/2002	13	0005030012	PARETE ZOCCOLO LANDIS LOA-LGB
	11/04/2002	14	31184	AP.RA LANDIS LOA 24.171B27
	11/04/2002	15	0005010014	MOTORE MONO 110W 230/50-60
	11/04/2002	15/1	5467	CONDENSATORE 4MF-450V D28
	11/04/2002	16	0005130016	CONNETTORE MOTORE SPARK
	11/04/2002	17	0005010100	GIUNTO POMPA-MOTORE SIMEL 2GR.
	11/04/2002	17/1	95249	GIUNTO POMPA-MOTORE AACO
	11/04/2002	18	30750	POMPA SUNTEC AS47C 1538 5P0500
	11/04/2002	19	23519	CONNETTORE POMPA SUNTEC L600
	11/04/2002	21	0013030242	TUBOFLEX 1/4"MGX3/8"FDX1200
	11/04/2002	22	19098	NIPPLO 3/8" X FILTRO
	11/04/2002	23	0005070237	FILTRO GASOLIO 3/8" VASCH.TRAS
	11/04/2002	23/1	95048	CARTUCCIA FILTRO 3/8"
	11/04/2002	23/2	95099	GUARNIZIONE FILTRO 70451
	11/04/2002	24	0005130051	CONNETTORE 7POLI M C/TAPPO D9
	11/04/2002	25	0005130052	CONNETTORE 7POLI FEM.
	11/04/2002	26	0013030195	COPERCHIO POST.RE BTL0-10
	11/04/2002	27	50413	GUARN.NE FLANGIA SYN D90
	11/04/2002	28	8013030004	FLANGIA AT.CO BRUC.RE D90SPARK

POMPA - PUMP - BOMBA - POMPE - PUMPE cod. 30750

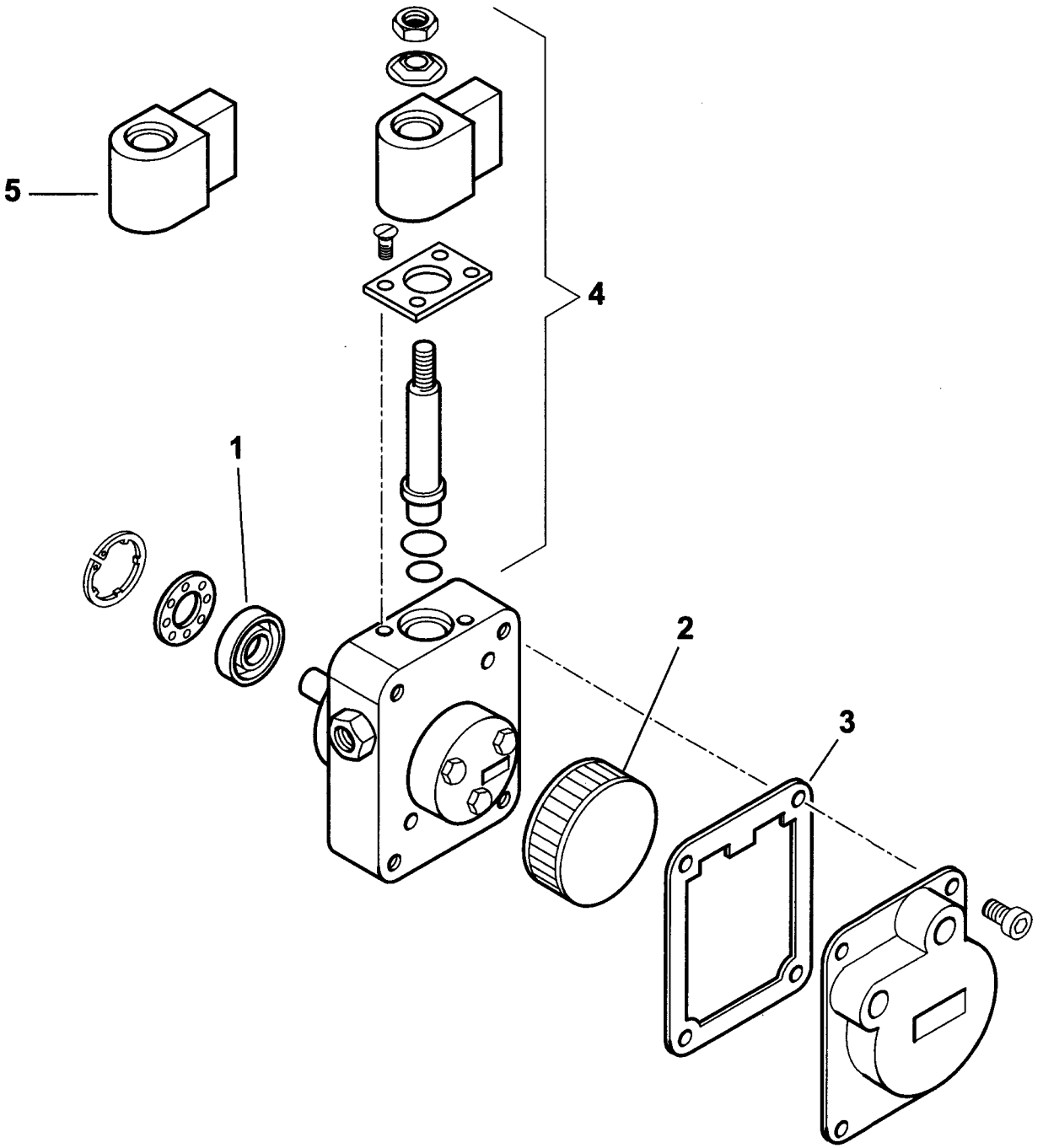

baltur	30750 T01
dis. Balboni	visto: Gilli C.

Prodotto Finito	Data	Boll.	Codice	
30750 - POMPA SUNTEC AS47C 1538 5P0500				
Tavola Esploso: T01				
Lista Ricambi: L01				
	01/01/1995	01	95089	TENUTA POMPA SUNTEC AN-AS-AE-D
	01/01/1995	02	0004050030	FILTRO POMPA SUNTEC A
	01/01/1995	03	95552	GUAR.NE COP.CHIO AS-AN-AT-D
	01/01/1995	04	95115	E.V. POMPA SUNTEC
	01/01/1995	05	95116	BOBINA X EV POMPA SUNTEC